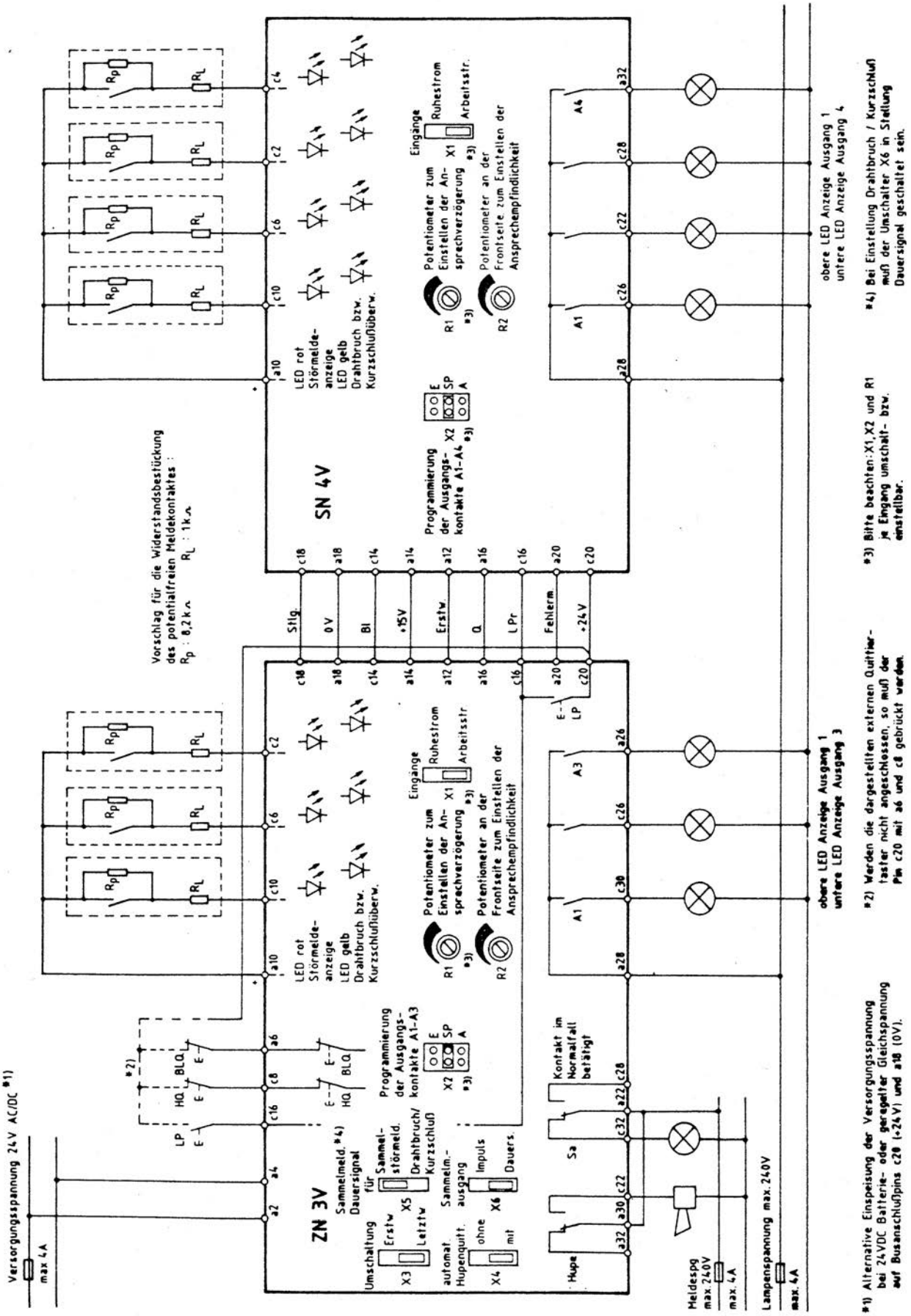
SN 4V
ZN 3V
Vorschlag für die Widerstandsbestückung des potentialfreien Meldekontaktes:
Rp : 8,2kΩ
RL : 1kΩ
LED rot Störmeldeanzeige
LED gelb Drahtbruch bzw. Kurzschlußüberw.
Potentiometer zum Einstellen der Ansprechverzögerung
Potentiometer an der Frontseite zum Einstellen der Ansprechempfindlichkeit
Eingänge
Ruhestrom
Arbeitsstr.
Programmierung der Ausgangskontakte A1-A4
Programmierung der Ausgangskontakte A1-A3
Stlg.
0V
Bl
+15V
Erstw
Q
LPr
Fehlerm
+24V
Versorgungsspannung 24V AC/DC *1)
max 4A
Sammelmeld. *4) Dauersignal für Sammelstörmeld.
Drahtbruch/ Kurzschluß
Sammelm.-ausgang
Impuls
Dauers.
Umschaltung
Erstw
Letztw
automat Hupenquitt.
ohne
mit
Kontakt im Normalfall betätigt
Hupe
Sa
Meldespg max 240V
max. 4A
Lampenspannung max. 240V
obere LED Anzeige Ausgang 1
untere LED Anzeige Ausgang 4
obere LED Anzeige Ausgang 1
untere LED Anzeige Ausgang 3
*1) Alternative Einspeisung der Versorgungsspannung bei 24VDC Batterie- oder geregelter Gleichspannung auf Busanschlußpins c20 (+24V) und a18 (0V).
*2) Werden die dargestellten externen Quittiertaster nicht angeschlossen, so muß der Pin c20 mit a6 und c8 gebrückt werden.
*3) Bitte beachten: X1, X2 und R1 je Eingang umschalt- bzw. einstellbar.
*4) Bei Einstellung Drahtbruch / Kurzschluß muß der Umschalter X6 in Stellung Dauersignal geschaltet sein.